RECARO

# RECARO SIEGE COMPETITION FIA

Tarif client HT 2022

# HOMOLOGATION FIA

Tous les sièges RECARO sont homologués en tant que système complet à savoir siège FIA + supports dédiés FIA.
Dans la norme FIA 8862-2009, les systèmes sont testés avec des forces correspondant aux charges et à des accélérations d'environ 70 g.

## FIA 8855-1999 (Competition Seat) -> 24 g

**Validité:** Homologation valable 5 ans

**Installation** : siège FIA RECARO, plus adaptateur adapté au siège

**Type de test:** seulement des tests dynamiques

**1. Impact arrière à 20 g avec un mannequin 50 % (75 kg) :**
Essai factice, inversé 20 g sur 50 ms.

**2. Impact latéral de 15 g avec un mannequin 50 % (75 kg) :**
Test avec le mannequin avant et arrière 15 g sur 50 ms.

**3. Impact arrière 10 g avec le mannequin 50 % (75 kg) :**
Test avec le mannequin vers l'arrière de 10 g sur 50 ms.

## LE SYSTEME RECARO

## FIA 8862-2009 (Advanced Racing Seat) -> 70 g

**Validité :** Homologation valable 10 ans

**Installation :** L'adaptateur rigide ou flexible est homologué comme faisant parti du système global.

**Type de test :** Réalisation d'essais en statique pour garantir un dosage de la charge de manière contrôlée.

Exigences d'essais considérablement accrues par rapport à la norme 8855-1999 :
Trois essais consécutifs avec des forces comprises entre 32 kN (environ 3,3 T) et 60 kN (environ 6,1 T)

**1. Test de charge latérale : 1 x 32 kN**
(charges totales environ 300 % plus élevées par rapport à la norme FIA 8855 dans la région du dos, des épaules et de la tête)

**2. Essai dans le sens de la marche : 1 x 35 kN** (augmentation d'environ 200 % des charges)

**3. Test de bourrage : 2 x 30 kN**
Le siège doit absorber une énergie 1 kJ, de sorte que la charge latérale appliquée dans la région des épaules ne dépasse pas une force maximale de 30kn et que la déformation de la coque ne dépasse pas 200mm au total.

Protection contre l'incendie :
Protection améliorée contre le feu selon ISO 3795 de 75 mm/min.

## COMMENT SE PROCURER UN SIEGE RECARO ?

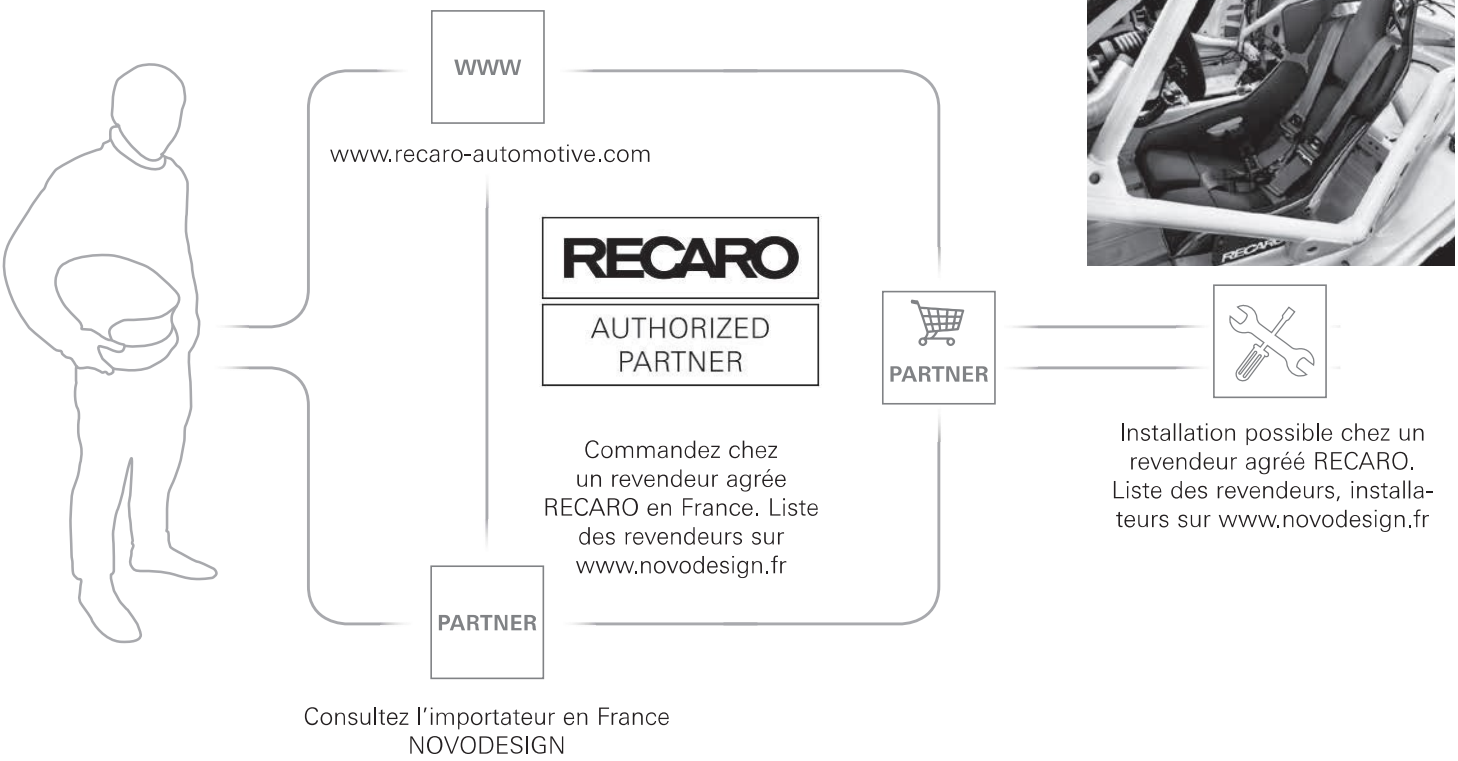

# FIA-Homologation 8862-2009 (Advanced Racing Seat)

## RECARO P1300 GT LW — à partir de 5 500,00 €

**Pour usage professionnel, homologué pour les GT et les véhicules sport de série.**
**Caractéristiques :** Coque en polymère renforcée de fibres de carbone ( CFRP ), mousse absorbant les chocs, passage de harnais pour système HANS et harnais 4,5 et 6 points, protection de tête, revêtement résistant au feu, homologué FIA 8862-2009, valable 10 ans (Advanced Racing Seat), livré avec un Pad Kit M pour les gabarits moyens ( adaptable individuellement), poids environ 14,0 kg , environ 11kg sans les coussins).
RECARO P1300 GT LW est conçu pour des planchers présentant une inclinaison de 8,5°, c'est seulement de cette façon que l'inclinaison de 3° peut être respectée.

| Revêtement | Réf / Tarif HT | |
|---|---|---|
| Velours perlon noir | 071.87.0995 | **5 500,00** |
| **Accessoire** | **Réf / Tarif HT** | |
| Adaptateur flexible ** – idéal pour un changement de pilote | 7308864 | **650,00** |
| Pad-Kit S : coussins repositionnables pour pilote de petit gabarit ( bleu ) | 7221389.A15 | **250,00** |
| Pad-Kit M : coussins repositionnables pour pilote de gabarit moyen | 7221816.995 | **580,00** |
| Pad-Kit M parties centrales uniquement | 4890126.995 | **530,00** |
| Pad-Kit L : coussins repositionnables pour pilote de grand gabarit ( rouge ) | 7221390.A16 | **235,00** |
| Coussin lombaire | 7221984.995 | **40,00** |
| Coussins latéraux d'assise | 7222299.995 | **90,00** |
| Pad Kit support de tête | 7225960.995 | **150,00** |

GT SPORT | TOURING SPORT | LIGHT WEIGHT | CFRP | RACE 4-/5-/6- POINT BELT | HANS | ANTI SHOCK | ADVANCED SEAT 10 YEARS

FIA APPROVED
MANUFACTURER: RECARO
MODEL: P1300 GT LW
HOM. NO: AS.082.19
FIA STANDARD: 8862-2009

Tarif unitaire HT 2022 applicable au 20 décembre 2021
**Les adaptateurs sont conçus pour des planchers présentant une inclinaison de 8,5°, des adaptations peuvent être nécessaires selon le constructeur.
( Réglage longitudinal de 130 mm, l'angle d'inclinaison peut être adapté lors du montage au maximum de 3° )

# FIA-Homologation 8862-2009 (Advanced Racing Seat)

## RECARO P 1300 GT — à partir de 5 500,00 €

**Pour usage professionnel, homologué pour les GT et les véhicules sport de série.**
**Caractéristiques :** Coque en polymère renforcée de fibres de carbone ( CFRP ), mousse absorbant les chocs, passage de harnais pour système HANS et harnais 4,5 et 6 points, protection de tête, revêtement résistant au feu, homologué FIA 8862-2009, valable 10 ans (Advanced Racing Seat), livré avec un Pad Kit M pour les gabarits moyens ( adaptable individuellement), poids environ 15,3 kg , environ 12.3 kg sans les coussins).
RECARO P1300 GT LW est conçu pour des planchers présentant une inclinaison de 8,5°, c'est seulement de cette façon que l'inclinaison de 3° peut être respectée.

| Revêtement | Réf / Tarif HT | |
|---|---|---|
| Tissu Velours perlon noir | 071.71.0995 | **5 500,00** |
| **Accessoire** | **Réf / Tarif HT** | |
| Support latéraux en acier */** | 7221391 | **400,00** |
| Pad-Kit S : coussins repositionnables pour pilote de petit gabarit ( bleu ) | 7221389.A15 | **250,00** |
| Pad-Kit M : coussins repositionnables pour pilote de gabarit moyen | 7221816.995 | **580,00** |
| Pad-Kit M parties centrales uniquement | 4890126.995 | **530,00** |
| Pad-Kit L : coussins repositionnables pour pilote de grand gabarit ( rouge ) | 7221390.A16 | **235,00** |
| Coussin lombaire | 7221984.995 | **40,00** |
| Coussins latéraux d'assise | 7222299.995 | **90,00** |
| Pad Kit support de tête | 7225960.995 | **150,00** |

GT SPORT | TOURING SPORT | CFRP | RACE 4-/5-/6-POINT BELT | HANS | ANTI SHOCK | ADVANCED SEAT 10 YEARS

FIA APPROVED
MANUFACTURER: RECARO
MODEL: P 1300 GT
HOM. NO: AS.027.12
FIA STANDARD: 8862-2009

# FIA-Homologation 8855-1999

## RECARO Pro Racer SPA — à partir de 2 910,00 €

**Caractéristiques :** Coque en polymère renforcée de fibre de carbone et d'aramide ( CFRP/AFRP ), poids approximatif. 7,0 kg, mousse absorbant les chocs , passage de harnais spécial pour système HANS, pour harnais 4, 5 et 6 points, protection de la tête, surface antidérapante au niveau des épaules et de l'assise, protection HANS comprise, revêtement résistant au feu.

| Revêtement | Réf / Tarif HT | |
|---|---|---|
| Velours perlon noir | 071.36.0630 | **2 910,00** |
| **Accessoire** | **Réf / Tarif HT** | |
| Supports latéraux acier*/** | 360942 | **125,00** |
| Adaptateur flexible pour RECARO Pro Racer | 7221002 | **560,00** |
| Coussin d'assise en Velours perlon noir hauteur 25 mm | 071.07.035.116 | **150,00** |
| Coussin d'assise en Velours perlon noir hauteur 55 mm | 070.93.035.116 | **125,00** |

GT SPORT | TOURING SPORT | RALLYE SPORT | LIGHT WEIGHT | CFRP AFRP | RACE 4-/5-/6-POINT BELT | HANS | ANTI SHOCK | COMPETITION SEAT 5 YEARS

FIA APPROVED
MANUFACTURER: RECARO
MODEL: Pro Racer SPA
HOM. NO: CS.460.20
FIA STANDARD: 8855-1999

Prix HT 2022 applicable au 20 décembre 2021
*Prix HT pour une paire de supports
** FIA-Homologation 8855-1999 valable uniquement avec le support latéral associé au siège

# FIA-Homologation 8855-1999

## RECARO Pro Racer SPA XL — à partir de 3 010,00 €

**Caractéristiques :** Coque en polymère renforcée de fibre de carbone et d'aramide ( CFRP / AFRP ), poids approx: 7,5 kg, mousse absorbant les chocs, passage de harnais spécial pour le système HANS, pour harnais 4, 5 ou 6 points, protection de la tête, surface antidérapante au niveau des épaules et de l'assise, protection HANS comprise, revêtement résistant au feu.

| Revêtement | Réf / Tarif HT | |
|---|---|---|
| Velours perlon noir | 071.44.0630 | **3 010,00** |
| **Accessoire** | **Réf / Tarif HT** | |
| Adaptateur Aluminium */** | 7207000A | **160,00** |
| Adaptateur flexible pour RECARO Pro Racer SPA XL | 7206293 | **690,00** |

GT SPORT · TOURING SPORT · RALLYE SPORT · XL · LIGHT WEIGHT · CFRP AFRP · RACE 4-/5-/6-POINT BELT · HANS · ANTI SHOCK · COMPETITION SEAT 5 YEARS

FIA APPROVED
MANUFACTURER: RECARO
MODEL: Pro Racer SPA XL
HOM. NO: CS.461.20
FIA STANDARD: 8855-1999

## RECARO Pro Racer SPG — à partir de 1 510,00 €

**Caractéristiques :** Coque en polymère renforcée de fibres de verre ( GFRP ), poids approx 9,0 kg, mousse absorbant les chocs, passage de harnais spécial pour système HANS, pour harnais 4.5 et 6 points , protection de la tête , surface antidérapante au niveau des épaules et de l'assise, protection HANS comprise, revêtement résistant au feu.

| Revêtement | Réf / Tarif HT | |
|---|---|---|
| Velours perlon noir | 071.28.0630 | **1 510,00** |
| **Accessoire** | **Réf / Tarif HT** | |
| Supports latéraux en acier */** | 360942 | **125,00** |
| Adaptateur flexible pour RECARO Pro Racer SPG | 7221002 | **560,00** |
| Coussin d'assise en Velours perlon noir hauteur 25 mm | 071.07.035.116 | **150,00** |
| Coussin d'assise en Velours perlon noir hauteur 55 mm | 070.93.035.116 | **125,00** |
| | | |

GT SPORT · TOURING SPORT · RALLYE SPORT · GFRP · RACE 4-/5-/6-POINT BELT · HANS · ANTI SHOCK · COMPETITION SEAT 5 YEARS

FIA APPROVED
MANUFACTURER: RECARO
MODEL: Pro Racer SPG
HOM. NO: CS.305.14
FIA STANDARD: 8855-1999

## RECARO Pro Racer SPG XL — à partir de 1 610,00 €

**Caractéristiques :** Coque plus large de 35mm que le PRO RACER SPG, coque en polymère renforcée de fibres de verre ( GFRP ), poids approx 10,0 kg, mousse absorbant les chocs, passage de harnais spécial pour système HANS, pour harnais 4.5 et 6 points , protection de la tête , surface antidérapante au niveau des épaules et de l'assise, protection HANS comprise, revêtement résistant au feu.

| Revêtement | Réf / Tarif HT | |
|---|---|---|
| Velours perlon noir | 071.38.0630 | **1 610,00** |
| **Accessoire** | **Réf / Tarif HT** | |
| Supports latéraux acier */** | 7207450A | **125,00** |
| Adaptateur flexible pour RECARO Pro Racer SPA XL | 7206293 | **690,00** |

GT SPORT · TOURING SPORT · RALLYE SPORT · XL · GFRP · RACE 4-/5-/6-POINT BELT · HANS · ANTI SHOCK · COMPETITION SEAT 5 YEARS

FIA APPROVED
MANUFACTURER: RECARO
MODEL: Pro Racer SPG XL
HOM. NO: CS.135.05
FIA STANDARD: 8855-1999

# FIA-Homologation 8855-1999

## RECARO Profi SPG — à partir de 795,00 €

**Caractéristiques :** Coque en polymère renforcée de fibre de verre ( GFRP ) , poids approx. 7,0 kg, maintiens latéraux prononcés au niveau de l'assise et du dossier, passage de harnais 4, 5 et 6 points, surface antidérapante au niveau des épaules, revêtement résistant au feu, protection du passage de harnais pour une durée de vie accrue.

| Revêtement | Réf / Tarif HT | |
|---|---|---|
| Velours perlon noir | 070.91.032 | **795,00** |
| Velours perlon rouge | 070.91.0518 | **795,00** |
| **Accessoire** | **Réf / Tarif HT** | |
| Supports latéraux acier */** | 360942 | **125,00** |
| Coussin d'assise en Velours perlon noir | 070.80.035.32 | **70,00** |

RALLYE SPORT | GFRP | RACE 4-/5-/6-POINT BELT | COMPETITION SEAT 5 YEARS

FIA APPROVED
MANUFACTURER: RECARO
MODEL: Profi SPG
HOM. NO: CS.011.00
FIA STANDARD: 8855-1999

## RECARO Profi SPG XL — à partir de 890,00 €

**Caractéristiques :** Coque de 35 mm plus large et 50 mm plus haute que le PROFI SPG, poids approx. 10,0 kg, Coque en polymère renforcée de fibre de verre ( GFRP ). Maintiens latéraux prononcés au niveau de l'assise et du dossier, passage de harnais 4, 5 et 6 points, surface antidérapante au niveau des épaules, revêtement résistant au feu,protection du passage de harnais pour une durée de vie accrue.

| Revêtement | Réf / Tarif HT | |
|---|---|---|
| Velours perlon noir | 070.86.0578 | **890,00** |
| Velours perlon rouge | 070.86.0518 | **890,00** |
| **Accessoire** | **Réf / Tarif HT** | |
| Adaptateur Aluminium */** | 7207000A | **160,00** |

RALLYE SPORT | XL | GFRP | RACE 4-/5-/6-POINT BELT | COMPETITION SEAT 5 YEARS

FIA APPROVED
MANUFACTURER: RECARO
MODEL: Profi SPG XL
HOM. NO: CS.086.04
FIA STANDARD: 8855-1999

## RECARO Pole Position N.G. (FIA) — à partir de 790,00 €

**Caractéristiques :** Coque en polymère renforcée de fibre de verre ( GFRP ) , poids approx. 7,7 kg, coussin lombaire, passage de harnais 4, 5, et 6 points. Maintiens latéraux prononcés au niveau de l'assise et du dossier, passage de harnais 4, 5, et 6 points, revêtement résistant au feu, protection du passage de harnais pour une durée de vie accrue.

| Revêtement | Réf / Tarif HT | |
|---|---|---|
| Velours perlon noir | 070.98.0184 | **790,00** |
| Velours perlon rouge | 070.98.0193 | **790,00** |
| **Accessoire** | **Réf / Tarif HT** | |
| Supports latéraux acier */** | 7223825 | **125,00** |
| Supports latéraux acier */** | 7207450A | **125,00** |
| Adaptateur Aluminium* | 7207000A | **160,00** |
| Coussin d'assise divisé en velours perlon noir | 070.94.035.176 | **80,00** |

GT SPORT | TOURING SPORT | GFRP | RACE 4-/5-/6-POINT BELT | COMPETITION SEAT 5 YEARS

FIA APPROVED
MANUFACTURER: RECARO
MODEL: Pole Position N.G. (FIA)
HOM. NO: CS.319.14
FIA STANDARD: 8855-1999

Prix HT 2022 applicable au 20 décembre 2021
*Prix HT pour une paire de supports

# FIA-Homologation 8855-1999

## RECARO Podium — à partir de 2 385,00

**Caractéristiques :** Coque en polymère renforcée de fibre de carbone ( CFRP ). Poids coque seule de 4.3 kg et avec le revêtement de 6.1 kg en version M et 5.9 kg en version L.
Look épuré avec structure de siège visible, supports latéraux prononcés, maintien des épaules, appui tête intégré, utilisation sur route avec ceinture 3 ou 4 points et en FIA avec un harnais 4, 5 ou 6 points, développé pour l'utilisation des systèmes HANS.
**Version :** RECARO Podium M avec mousses pour les pilotes de taille moyenne, RECARO Podium L avec mousses pour les plus grands gabarits.
**Points forts :** très léger et le seul siège qui possède à la fois une homologations ABE /FIA */**

| Revêtement | Pad-Kit **M**, épaisseur environ 20 mm | | Pad-Kit **L**, épaisseur environ 10 mm | |
|---|---|---|---|---|
| Tissu Velours perlon noir | 079.01.1/2B21 | **2 385,00** | 079.02.1/2B21 | **2 385,00** |
| Tissu Alcantara noir / cuir rouge | 079.01.1/2B22 | **2 691,00** | 079.02.1/2B22 | **2 691,00** |
| Tissu Alcantara rouge / cuir noir | 079.01.1/2B23 | **2 691,00** | 079.02.1/2B23 | **2 691,00** |

| Accessoire | Réf / Tarif HT | |
|---|---|---|
| Supports latéraux acier FIA*/** | 5219910 | **190,00** |
| Supports latéraux acier ABE* (non homologué FIA) | 5219908 | **190,00** |
| Pad-Kit M, velours perlon noir | 7228656.01.1/2B21 | **sur devis** |
| Pad-Kit M, velours perlon noir, avec SBR (seat belt reminder) | 7228657.01.1/2B21 | **sur devis** |
| Pad-Kit L, velours perlon noir | 7228656.02.1/2B21 | **sur devis** |
| Pad-Kit L, velours perlon noir, avec SBR (seat belt reminder) | 7228657.02.1/2B21 | **sur devis** |
| Pad-Kit M, Alcantara® noir / cuir rouge | 7228656.01.1/2B22 | **sur devis** |
| Pad-Kit M, Alcantara® noir / cuir rouge, avec SBR (seat belt reminder) | 7228657.01.1/2B22 | **sur devis** |
| Pad-Kit L, Alcantara® noir / cuir rouge | 7228656.02.1/2B22 | **sur devis** |
| Pad-Kit L, Alcantara® noir / cuir rouge, avec SBR (seat belt reminder) | 7228657.02.1/2B22 | **sur devis** |
| Pad-Kit M, Alcantara® rouge / cuir noir | 7228656.01.1/2B23 | **sur devis** |
| Pad-Kit M, Alcantara® rouget / curi noir, avec SBR (seat belt reminder) | 7228657.01.1/2B23 | **sur devis** |
| Pad-Kit L, Alcantara® rouge / cuir noir | 7228656.02.1/2B23 | **sur devis** |
| Pad-Kit L, Alcantara® rouge / cuir noir, avec SBR (seat belt reminder) | 7228657.02.1/2B23 | **sur devis** |
| Platines : cf liste de platines ABE route (non homologué FIA) | | |

**Indication sur les références: 1** = Siège conducteur, **2** = siège passager. Exemple: 079.01.1B21 = conducteur, 079.01.2B21 = passager.

* Prix HT par paire de supports
** FIA-Homologation 8855-1999 valable uniquement avec le support latéral associé au siège

# FIA-HOMOLOGATION 8862-2009 (INFORMATIONS TECHNIQUES)

**Visuel avec adaptateur flexible ( 7308864 )**

**RECARO P1300 GT LW**
Poids avec
coussins et housse :
environ 14,0 kg

Poids sans
coussins ni housse :
environ. 11,0 kg

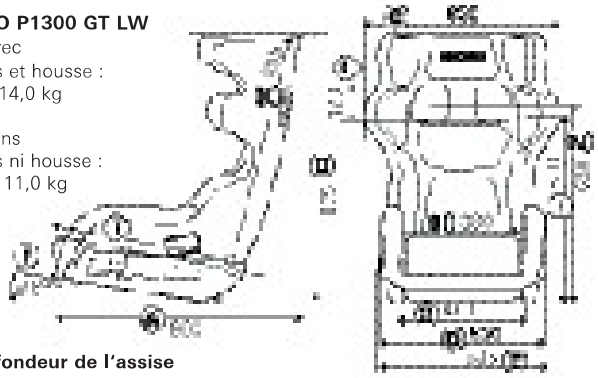

(J) **Profondeur de l'assise**

**Pad-Kit S:** 540 mm
**Pad-Kit M:** 565 mm (Standard)
**Pad-Kit L:** 580 mm

**Visuel avec adaptateur rigide en acier**

**RECARO P 1300 GT**
Poids avec
coussins et housse :
environ 15,3 kg

Poids sans coussins
ni housse :
environ 12,3 kg

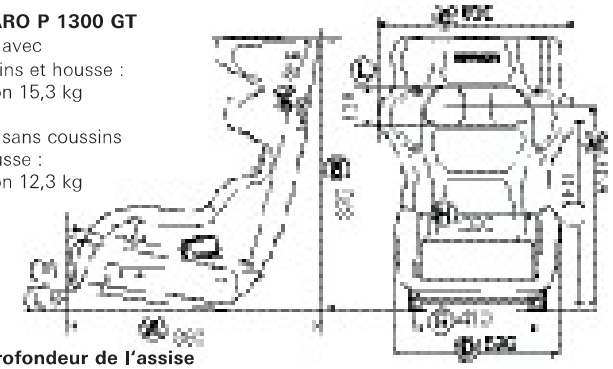

(J) **Profondeur de l'assise**

**Pad-Kit S:** 540 mm
**Pad-Kit M:** 565 mm (Standard)
**Pad-Kit L:** 580 mm

## **PRÉCISIONS :** FIA-Homologation 8862-2009 (Advanced Racing Seat) et FIA-Homologation 8855-1999

LEGENDE DES DIMENSIONS DES SIEGES RECARO

Encombrement :
A : Profondeur du siège
B : Hauteur du siège
C : Largeur extérieure au niveau des épaules
D : Largeur extérieure au niveau de l'assise
E : Largeur d'assise avec fixation
F : Inclinaison en position
G : Largeur des ancrages avec supports RECARO

Dimensions de l'intérieur:
H : Largeur intérieur de l'assise
I : Hauteur du support d'épaules
J : Profondeur de l'assise
K : Hauteur du dossier depuis l'assise

Dimensions des passages de harnais :
L : Hauteur du passage de harnais
M : Hauteur de la position passage de harnais

PRECISIONS SUR LES DIMENSIONS:

- Dimensions en mm et données à +/- 10 mm
- Le comportement du rembourrage et des tissus n' a pas été pris en compte dans ces dimensions. Étant donné que les mesures sont prises sur les tissus, et les coutures, des écarts ne peuvent être exclues.
- La hauteur du dossier verticale est mesurée depuis le bord du coussin d'assise jusqu'à la partie supérieure de l'appui tête.
- La largeur du siège est mesurée au niveau de l'avant de l'assise. En raison du rembourrage cela peut varier.
- La profondeur est mesurée du bord avant du coussin d'assise au bord inférieur du dossier.

PRECISIONS

Poids : le poids indiqué est le poids moyen du siège sans fixation

- Dimensions en mm
- Les dimensions des sièges RECARO Pole Position N.G (FIA),Profi SPG, Profi SPG XL, ProdRacer SPG/SPA,Pro Racer SPG/SPA XL et Podium sont déterminées en position standard ( point de fixation haut à l'avant et plus bas à l'arrière )
- Les dimensions du RECARO P1300 GT sont définies dans la position la plus reculée.
- Les sièges RECARO de compétition sont réservés pour une utilisation pour les voitures de course. Non approuvé pour une utilisation routière.
- Le RECARO Podium peut être installé dans tous les véhicules de course. Il est également homologué pour la route (ABE) avec sa platine spécifique.
- Homologation FIA 8862-2009 ( Advanced Racing Seat) uniquement avec les fixations associées RECARO P 1300 GT et RECARO P 1300 GT LW.
- Homologation FIA 8855-1999 uniquement avec les fixations associées pour chacun des sièges RECARO FIA.
- Les coques des sièges RECARO sont fabriquées à la main conformément à des normes de qualité les plus strictes. En raison de ce procédé de fabrication spécial, le laminage peut dans des cas exceptionnels entrainer de légères tolérances sur les dimensions et les poids mentionnés.
- RECARO P 1300 GT et GT LW: les adaptateurs sont conçus pour les planchers présentant une inclinaison de 8.5°, des adaptations peuvent être nécessaires selon le constructeur. (réglage longitudinal de 130m, l'angle d'inclinaison peut être adapté lors du montage au maximum de 3°)

## Revêtement des baquets RECARO

**Velours perlon noir et rouge :**
Tissu robuste et facile d'entretien assurant une grande sécurité, il est utilisé pour tous les baquets de course car testé pour l'inflammabilité conformément à la norme ISO 3795 de l'Homologation FIA 8862-2009. Pour les produits RECARO conformes à la norme FIA 8855-1999, le produit est testé selon la norme FMVSS 302

**Alcantara® noir et rouge :**
Alcantara est un matériau italien qui offre une combinaison incomparable de propriétés esthétiques, techniques et sensorielles. Il est à la fois élégant , doux et aussi très respirant, léger et résistant à l'usure. L'Alcantara confère aux interieurs de véhicules une ambiance exclusive et très particulière.

**Cuir noir :**
Le cuir RECARO est un produit naturel de très haute qualité, pour un habitacle exceptionnel.

# FIA-HOMOLOGATION 8855-1999 (INFORMATIONS TECHNIQUES)

**Visuel avec adaptateur rigide en acier**

**RECARO Pro Racer SPG**
Poids : environ 9,0 kg

**RECARO Pro Racer SPA**
Poids : environ 7,0 kg

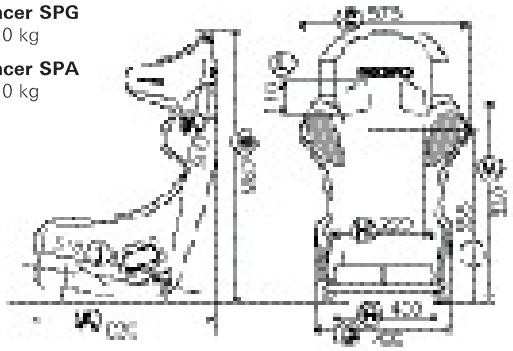

**Visuel avec adaptateur rigide en acier et aluminium**

**RECARO Pro Racer SPG XL**
Poids : environ 10,0 kg

**RECARO Pro Racer SPA XL**
Poids : environ 7,5 kg

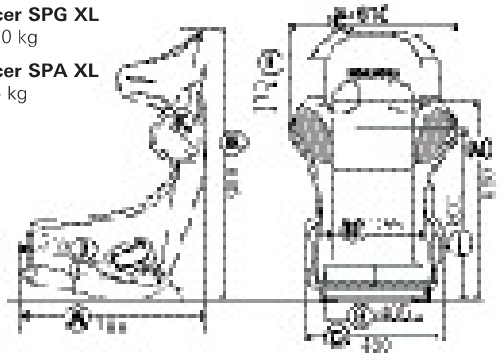

**Visuel avec adaptateur flexible**

**RECARO Pro Racer SPG**
Poids : environ 9,0 kg

**RECARO Pro Racer SPA**
Poids : environ 7,0 kg

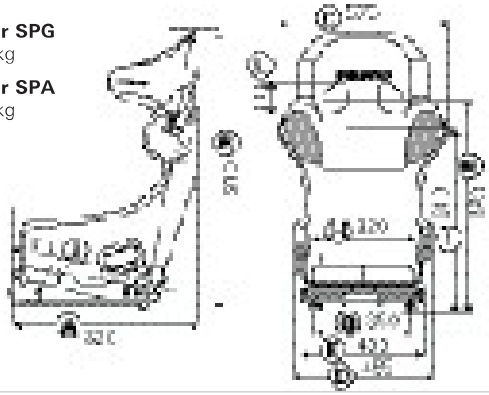

**Visuel avec adaptateur flexible**

**RECARO Pro Racer SPG XL**
Poids : environ 10,0 kg

**RECARO Pro Racer SPA XL**
Poids : environ 7,5 kg

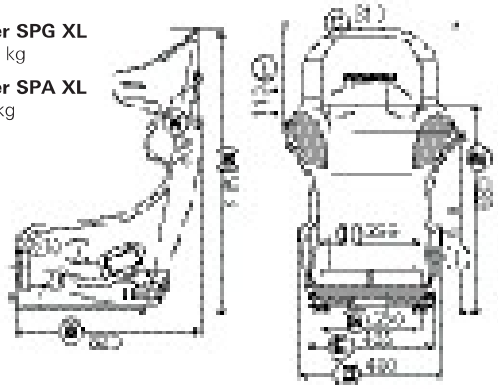

**Visuel avec adaptateur rigide acier**

**RECARO Profi SPG**
Poids : environ 7,0 kg

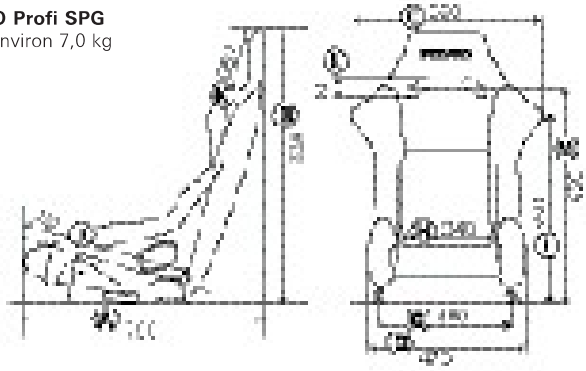

**Visuel avec adaptateur rigide aluminium**

**RECARO Profi SPG XL**
Poids : environ 10,0 kg

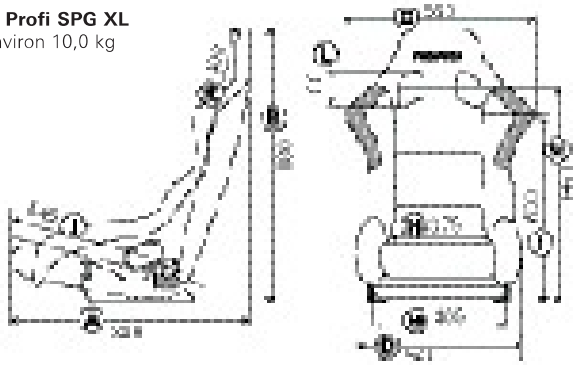

**Visuel avec adaptateur rigide acier et aluminium**

**RECARO Pole Position N.G. (FIA)**
Poids : environ 7,7 kg

**590 mm valable avec : adaptateur rigide en acier ou aluminium

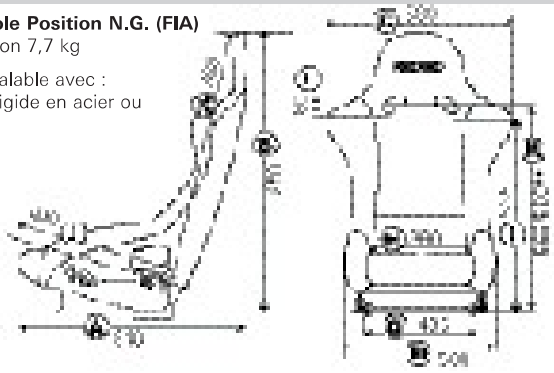

**Visuel avec adaptateur rigide acier**

**RECARO Podium**
Poids Podium M : environ 6,1 kg
Poids Podium L : environ 5,9 kg
coque seule : environ 4,3 kg

**Mesure (H) pour les sièges**

**RECARO Podium M :** 358 mm
**RECARO Podium L :** 378 mm

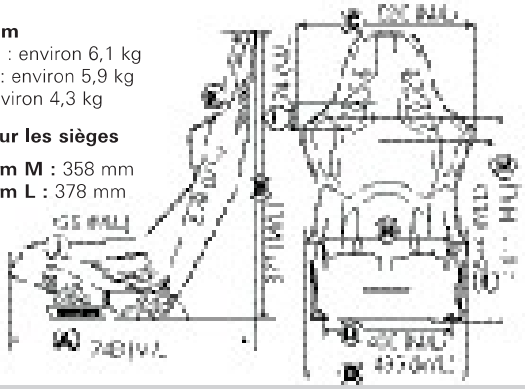

# FIA-HOMOLOGATION 8862-2009 (Accessoires compétition)

**Adaptateur flexible ****

Pour baquet RECARO :
**RECARO P1300 GT LW**

Ref : 7308864 | Prix : **650,00**

Poids : 10,7 kg

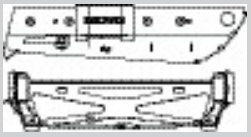

**Adaptateur acier*/*****

Pour baquet RECARO :
**RECARO P 1300 GT**

Ref : 7221391 | Prix : **400,00**

Poids : 4,1 kg

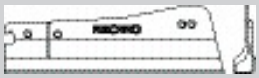

**Pad-Kit S**

Pour baquet RECARO :
**RECARO P 1300 GT**
**RECARO P1300 GT LW**
Kit de coussins pour les pilotes de petit gabarit, 6 parties

Ref : 7221389.A15 | Prix : **250,00**

**Pad-Kit M**

Pour baquet RECARO :
**RECARO P 1300 GT**
**RECARO P1300 GT LW**
Kit de coussins pour les gabarits moyens, 11 parties

Ref : 7221816.995 | Prix: **580,00**

**Pad-Kit M centrale**

Pour baquet RECARO :
**RECARO P1300 GT LW**
**RECARO P 1300 GT**
Kit de coussins pour les gabarits moyens, 4 parties centrales

Ref : 4890126.995 | Prix : **530,00**

**Pad-Kit L**

Pour baquet RECARO :
**RECARO P 1300 GT**
**RECARO P1300 GT LW**
Kit de coussins pour les pilotes de grand gabarit, 5 parties

Ref : 7221390.A16 | Prix : **235,00**

**Coussin lombaire**

Pour baquet RECARO :
**RECARO P 1300 GT**
**RECARO P1300 GT LW**
Revêtement : Velours perlon noir

Ref : 7221984.995 | Prix : **40,00**

**Support de tête**

Pour baquet RECARO :
**RECARO P 1300 GT**
**RECARO P1300 GT LW**
Revêtement : Velours perlon noir

Ref : 7225960.995 | Prix : **150,00**

**Supports latéraux de l'assise**

Pour baquet RECARO :
**RECARO P 1300 GT**
**RECARO P1300 GT LW**
Revêtement : Velours perlon noir

Ref : 7222299.995 | Prix : **90,00**

# FIA-HOMOLOGATION 8855-1999 (Accessoires compétition)

**Pad-Kit M**

Pour baquet RECARO :
**RECARO Podium**

| Bezugsmaterialien | | |
|---|---|---|
| Velours perlon noir | 7228656.01.1/2B21 | **sur devis** |
| Velours perlon noir, avec SBR | 7228657.01.1/2B21 | **sur devis** |
| Alcantara® noir / cuir rouge | 7228656.01.1/2B22 | **sur devis** |
| Alcantara® noir / cuir rouge, avec SBR | 7228657.01.1/2B22 | **sur devis** |
| Alcantara® rouge / cuir noir | 7228656.01.1/2B23 | **sur devis** |
| Alcantara® rouge / cuir noir, avec SBR | 7228657.01.1/2B23 | **sur devis** |

**Pad-Kit L**

Pour baquet RECARO:
**RECARO Podium**

| Bezugsmaterialien | | |
|---|---|---|
| Velours perlon noir | 7228656.02.1/2B21 | **sur devis** |
| Velours perlon noir, avec SBR | 7228657.02.1/2B21 | **sur devis** |
| Alcantara® noir / cuir rouge | 7228656.02.1/2B22 | **sur devis** |
| Alcantara® noir / cuir rouge, avec SBR | 7228657.02.1/2B22 | **sur devis** |
| Alcantara® rouge / cuir noir | 7228656.02.1/2B23 | **sur devis** |
| Alcantara® rouge / cuir noir, avec SBR | 7228657.02.1/2B23 | **sur devis** |

**Coussin d'assise**

Pour siège RECARO :
**RECARO Pro Racer SPG/SPA**
Hauteur: environ 55 mm
Revêtement : velours perlon noir

Ref : 070.93.035.116 | Prix : **125,00**

**Coussin lombaire**

Pour siège RECARO :
**RECARO P1300 GT,**
**RECARO P1300 GT LW**
Revêtement : velours perlon noir

Ref : 7221984.995 | Prix : **40,00**

# FIA-HOMOLOGATION 8855-1999 (Accessoires compétition)

| | | | |
|---|---|---|---|
| **Adaptateur FIA acier*** | | Poids : 2,6 kg | FIA APPROVED<br>MANUFACTURER: RECARO<br>MODEL: PODIUM<br>HOM. NO: CS.456.20<br>FIA STANDARD: 8855-1999 |
| Pour siège RECARO :<br>**RECARO Podium** | | | |
| Ref : 5219910 | Prix : **190,00** | | |
| **Adaptateur ABE acier*** | | Poids : 3,3 kg | FIA APPROVED<br>MANUFACTURER: RECARO<br>MODEL: PODIUM<br>HOM. NO: CS.456.20<br>FIA STANDARD: 8855-1999 |
| Pour siège RECARO :<br>**RECARO Podium** | | | |
| Ref : 5219908 | Prix : **190,00** | | |
| **Adaptateur en aluminium*** | | Poids : 1,1 kg | FIA APPROVED<br>MANUFACTURER: RECARO<br>MODEL: POLE POSITION N.G. (FIA)/<br>PROFI SPG XL / PRO RACER SPA XL<br>HOM. NO: CS.319.14<br>HOM. NO: CS.086.04<br>HOM. NO: CS.461.20<br>FIA STANDARD: 8855-1999 |
| Pour siège RECARO :<br>**RECARO Pole Position N.G. (FIA)**<br>**RECARO Profi SPG XL**<br>**RECARO Pro Racer SPA XL** | | | |
| Ref : 7207000A | Prix : **160,00** | | |
| **Adaptateur en acier*** | | Poids : 2,6 kg | FIA APPROVED<br>MANUFACTURER: RECARO<br>MODEL: Pole Position N.G. (FIA ) /<br>Pro Racer SPG XL<br>HOM. NO: CS.319.14<br>HOM. NO: CS.135.05<br>FIA STANDARD: 8855-1999 |
| Pour siège RECARO :<br>**RECARO Pole Position N.G. (FIA)**<br>**RECARO Pro Racer SPG XL** | | | |
| Ref : 7207450A | Prix : **125,00** | | |
| **Adaptateur en acier*** | | Poids : 2,0 kg | FIA APPROVED<br>MANUFACTURER: RECARO<br>MODEL: PROFI SPG /<br>PRO RACER SPG /<br>PRO RACER SPA<br>HOM. NO: CS.011.00<br>HOM. NO: CS.305.14<br>HOM. NO: CS.460.20<br>FIA STANDARD: 8855-1999 |
| Pour siège RECARO :<br>**RECARO Profi SPG**<br>**RECARO Pro Racer SPG/SPA** | | | |
| Ref : 360942 | Prix : **125,00** | | |
| **Adaptateur en acier*** | | Poids : 3,3 kg | FIA APPROVED<br>MANUFACTURER: RECARO<br>MODEL: POLE POSITION N.G. (FIA)<br>HOM. NO: CS.319.14<br>FIA STANDARD: 8855-1999 |
| Pour siège RECARO :<br>**RECARO Pole Position N.G. (FIA)** | | | |
| Ref : 7223825 | Prix : **125,00** | | |
| **Adaptateur flexible** | | Poids : 6,9 kg | FIA APPROVED<br>MANUFACTURER: RECARO<br>MODEL: PRO RACER SPG / PRO<br>RACER SPA<br>HOM. NO: CS.305.14<br>HOM. NO: CS.460.20<br>FIA STANDARD: 8855-1999 |
| Pour siège RECARO :<br>**RECARO Pro Racer SPG/SPA** | | | |
| Ref : 7221002 | Prix : **560,00** | | |
| **Adaptateur flexible XL** | | Poids : 7,7 kg | FIA APPROVED<br>MANUFACTURER: RECARO<br>MODEL: PRO RACER SPG XL /<br>PRO RACER SPA XL<br>HOM. NO: CS.135.05<br>HOM. NO: CS.461.20<br>FIA STANDARD: 8855-1999 |
| Pour siège RECARO :<br>**RECARO Pro Racer SPG/SPA XL** | | | |
| Ref : 7206293 | Prix : **690,00** | | |

* Tarif HT par paire de supports

** Les adaptateurs sont structurellement conçus pour une inclinaison 8,5°. Selon le véhicule et le châssis, des ajustements peuvent être nécessaires lors de l'installation.( Réglage de la longueur de 130mm, l'angle d'inclinaison peut varier de max. 3° lors du montage)

*** Les adaptateurs sont conçus pour les planchers présentant une inclinaison de 8,5°, des adaptations peuvent être nécessaires selon le constructeur.

# SYMBOLE RECARO

## APPLICATION

GT SPORT — Coque pour véhicule GT

TOURING SPORT — Coque pour véhicule de Touring

RALLYE SPORT — Coque pour véhicules de rallye

## CONFORT

Soutien lombaire

Adaptateur flexible idéal lors de changement de

Pads kits remplaçables (S/M/L), pour s'adapter

Pads kits remplaçables (M/L), pour s'adapter

XL — Siège en version XL idéal pour les grands gabarits

Ventilation passive

## CONCEPTION LEGERE

LIGHT WEIGHT — Coque en matériaux composites légers

CFRP — Coque en polymère renforcée par des fibres de carbone

CFRP AFRP — coque en polymère renforcée de fibres de carbone et d'aramide

GFRP — Coque en plastique renforcée de

## SECURITE EN COMPETITION

RACE 4-/5-/6- POINT BELT — Prévu pour harnais 4,5 et 6 points

ANTI SHOCK — Coque avec mousses absorbantes

COMPETITION SEAT 5 YEARS — Homologation FIA 5 ans

ADVANCED SEAT 10 YEARS — Homologation FIA 10 ans

HANS — Coque optimisée pour le système HANS

SBR — Détecteur de présence (SBR – seat belt reminder))

## SECURITE SUR LA ROUTE

ABE — Siège homologué route (ABE)/TÜV

ROAD 3-/4- POINT BELT — Conçu pour ceinture 3 et 4 points

FIA APPROVED
MANUFACTURER: XXXXXXXXX
MODEL: XXXXXXX XXXX
HOM. NO: XXX-XXX-XX-XXX
FIA STANDARD: XXXX-XXXX

**Siège ou adaptateur FIA**
En utilisant le nouveau logo approuvé par la FIA, vous pouvez voir quel produit a été approuvé par le fabricant et sous quel numéro d'homologation
**MANUFACTURER :** Information sur le fabricant
**MODEL :** Désignation du produit
**HOM. NO :** Numéro sous lequel le produit est homologué
**FIA STANDARD :** Information sur les standards approuvés FIA

NOVODESIGN

NOVODESIGN Importateur officiel RECARO en France
103, Rue Alexandre Dumas
69120 VAULX EN VELIN
France

Téléphone : +33 4 72 41 76 94
Fax : +33 4 72 16 77 12

Email : contact@novodesign.fr
Internet : www.novodesign.fr

RECARO PARTENAIRE OFFICIEL FRANCE

JANVIER 2022
RECARO®, Pole Position® sont des marques déposées du groupe RECARO-GmbH. Nous nous réservons le droit de procéder sans préavis à des modifications dans la technique, la forme, les coloris, les prix et le design de nos produits ou de supprimer des articles . Nous déclinons toutes responsabilités en cas d'erreur d'impression.